Scheda prodotto

FALKO

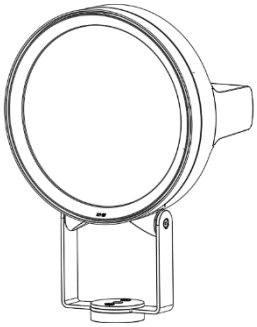

FALKO 3

CARATTERISTICHE PRINCIPALI	
Applicazioni	Illuminazione urbana e architetturale.
Gruppo ottico	SP-S15: Ottica simmetrica per illuminazione architetturale fascio stretto. SP-M25: Ottica simmetrica per illuminazione architetturale fascio medio. SP-W40: Ottica simmetrica per illuminazione architetturale fascio largo. SP-WW60: Ottica simmetrica per illuminazione architetturale fascio extra-largo. EL-15-60: Ottica simmetrica per illuminazione architetturale fascio ellittico. Temperatura di colore: 4000K,3000K, 2700K, 2200K (altre in opzione) I CRI ≥80 Classe di sicurezza fotobiologica: EXEMPT GROUP Efficienza sorgente LED: 185 lm/W @ 140mA, Tj=85°C, 4000K
Classe di isolamento	II, I
Grado di protezione	IP66/IP67 I IK09
Dimensioni	*Vedere Disegno*
Peso	max 9 kg
Superficie esposta	Laterale: 0.041m^2 – Pianta: 0.09m^2
Montaggio	Staffa integrata per installazione su palo Ø76 - Ø102 - Ø127. Staffa integrata per installazione a parete.
Inclinazione	±90°
Moduli LED	Gruppo ottico rimovibile.
Cablaggio	Rimovibile. Vano cablaggio integrato nell'apparecchio.
Temp. di esercizio	-40°C / +50°C
Temp. di stoccaggio	-40°C / +80°C
Norme di riferimento	EN 60598-1, EN 60598-2-5, EN 62471, EN 55015, EN 61547, EN 61000-3-2, EN 61000-3-3
CE IK09 IP66 IP67 EXEMPT GROUP	
CARATTERISTICHE ELETTRICHE	
Alimentazione	220÷240V 50/60Hz *(Tolleranza standard ±10%. Altri voltaggi e tolleranze su richiesta)*
Fattore di potenza	>0,9 (a pieno carico, F, DA, DAC)
Connessione rete	Cavo uscente H07RN-F nx1mm^2 In opzione: connettore esterno M/F IP66/68 per cavi sezione max. 2,5mm^2, Ø max.14mm
Protez. sovratensioni	Fino a 12kV Con SPD: CL.II: 10kV / 10kV CM/DM | CL.I: 12kV / 10kV CM/DM Senza SPD: CL.II: 10kV / 6kV CM/DM | CL.I: 10kV / 6kV CM/DM
SPD (in opzione)	12kV-10kA, type 2+3, completo di LED di segnalazione e termofusibile per disconnessione del carico a fine vita.
Sistema di controllo (opzioni)	F: Fisso non dimmerabile. DA: Dimmerazione automatica (mezzanotte virtuale) con profilo di default. DAC: Profilo DA custom. FLC: Flusso luminoso costante. DALI: Interfaccia di dimmerazione digitale DALI.
Vita gruppo ottico (Tq=25°C)	>100.000hr L90B10 >100.000hr L90, TM-21
MATERIALI	
Attacco	Lamiera di acciaio verniciato a polvere.
Corpo	Alluminio pressofuso UNI EN1706. Verniciato a polveri.
Chiusura	Viti in acciaio inox.
Gruppo ottico	PMMA
Schermo	Vetro piano temperato sp. 5mm elevata trasparenza
Pressacavo	Metallico IP68
Guarnizione	Siliconica stampata
Colore	Standard: Grafite - Cod. 01 Opzionali: vedere sotto. *(altri colori su richiesta)*
ACCESORI	
Paraluce	Honeycomb interno Schermo cilindrico esterno completo Schermo cilindrico esterno metà
Piastra porta ottiche	Standard: Oro o Nero

GREENLIGHT

DISEGNI DIMENSIONALI

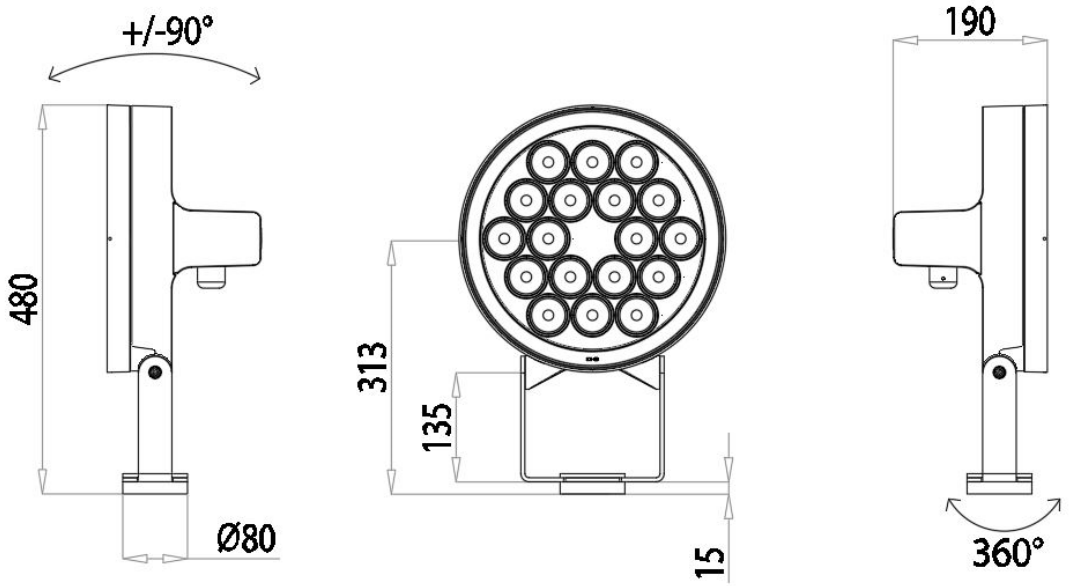

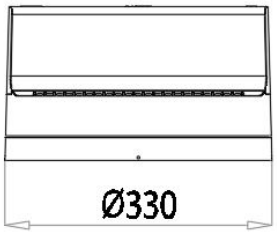

COLORAZIONE STANDARD

Grafite 01
Graphite 01

COLORAZIONI OPZIONALI

RAL 6011 Toscan	RAL 6020 Ottawa	RAL 7034 Hamptons	RAL 7022 Davos	RAL 7032 Jura
RAL 7003 Island	RAL 1001 Oman	RAL 9010 Fiji	CORTEN Sienna	

APPARECCHIO	OTTICA	CORRENTE LED (mA)	FLUSSO APPARECCHIO* (Tq=25°C, 4000K, lm)	POTENZA APPARECCHIO* (Tq=25°C, Vin=230Vac, F/DA/DAC, W)	EFFICIENZA APPARECCHIO (Tq=25°C, lm/W)	EFFICIENZA APPARECCHIO (Tq=25°C, lm/W)	FLUSSO NOMINALE LED* (Tj=85°C, 4000K, lm)	Ta MAX (°C)
FALKO 3 3P3 8040.070-4M	EL-15-60	70	3780	31.8	118	4686	26.5	50
FALKO 3 3P3 8040.100-4M		100	5270	44.8	117	6602	38.3	50
FALKO 3 3P3 8040.100-6M		100	7840	66.2	118	9903	57.4	50
FALKO 3 3P3 8040.120-4M		120	6210	53.8	115	7846	46.3	50
FALKO 3 3P3 8040.120-6M		120	9240	79.1	116	11769	69.5	50
FALKO 3 3P3 8040.140-4M		140	7120	63	113	9063	54.4	50
FALKO 3 3P3 8040.140-6M		140	10580	92.2	114	13594	81.6	35
FALKO 3 3P3 8040.180-4M		180	8830	81.6	108	11415	70.9	35
FALKO 3 3P3 8040.180-6M		180	13130	119	110	17122	106	35
FALKO 3 3P3 8040.070-4M	SP-M25	70	3930	31.8	123	4686	26.5	50
FALKO 3 3P3 8040.100-4M		100	5480	44.8	122	6602	38.3	50
FALKO 3 3P3 8040.100-6M		100	8140	66.2	122	9903	57.4	50
FALKO 3 3P3 8040.120-4M		120	6460	53.8	120	7846	46.3	50
FALKO 3 3P3 8040.120-6M		120	9600	79.1	121	11769	69.5	50
FALKO 3 3P3 8040.140-4M		140	7400	63	117	9063	54.4	50
FALKO 3 3P3 8040.140-6M		140	11000	92.2	119	13594	81.6	35
FALKO 3 3P3 8040.180-4M		180	9180	81.6	112	11415	70.9	35
FALKO 3 3P3 8040.180-6M		180	13650	119	114	17122	106	35
FALKO 3 3P3 8040.070-4M	SP-S15	70	4120	31.8	129	4686	26.5	50
FALKO 3 3P3 8040.100-4M		100	5750	44.8	128	6602	38.3	50
FALKO 3 3P3 8040.100-6M		100	8560	66.2	129	9903	57.4	50
FALKO 3 3P3 8040.120-4M		120	6780	53.8	126	7846	46.3	50
FALKO 3 3P3 8040.120-6M		120	10090	79.1	127	11769	69.5	50
FALKO 3 3P3 8040.140-4M		140	7770	63	123	9063	54.4	50
FALKO 3 3P3 8040.140-6M		140	11570	92.2	125	13594	81.6	35
FALKO 3 3P3 8040.180-4M		180	9640	81.6	118	11415	70.9	35
FALKO 3 3P3 8040.180-6M		180	14340	119	120	17122	106	35

APPARECCHIO	OTTICA	CORRENTE LED (mA)	FLUSSO APPARECCHIO* (Tq=25°C, 4000K, lm)	POTENZA APPARECCHIO* (Tq=25°C, Vin=230Vac, F/DA/DAC, W)	EFFICIENZA APPARECCHIO (Tq=25°C, lm/W)	EFFICIENZA APPARECCHIO (Tq=25°C, lm/W)	FLUSSO NOMINALE LED* (Tj=85°C, 4000K, lm)	Ta MAX (°C)
FALKO 3 3P3 8040.070-4M	SP-W40	70	4170	31.8	131	4686	26.5	50
FALKO 3 3P3 8040.100-4M		100	5820	44.8	129	6602	38.3	50
FALKO 3 3P3 8040.100-6M		100	8660	66.2	130	9903	57.4	50
FALKO 3 3P3 8040.120-4M		120	6870	53.8	127	7846	46.3	50
FALKO 3 3P3 8040.120-6M		120	10210	79.1	129	11769	69.5	50
FALKO 3 3P3 8040.140-4M		140	7870	63	124	9063	54.4	50
FALKO 3 3P3 8040.140-6M		140	11700	92.2	126	13594	81.6	35
FALKO 3 3P3 8040.180-4M		180	9760	81.6	119	11415	70.9	35
FALKO 3 3P3 8040.180-6M		180	14510	119	121	17122	106	35
FALKO 3 3P3 8040.070-4M	SP-WW60	70	4020	31.8	126	4686	26.5	50
FALKO 3 3P3 8040.100-4M		100	5610	44.8	125	6602	38.3	50
FALKO 3 3P3 8040.100-6M		100	8350	66.2	126	9903	57.4	50
FALKO 3 3P3 8040.120-4M		120	6620	53.8	123	7846	46.3	50
FALKO 3 3P3 8040.120-6M		120	9850	79.1	124	11769	69.5	50
FALKO 3 3P3 8040.140-4M		140	7590	63	120	9063	54.4	50
FALKO 3 3P3 8040.140-6M		140	11280	92.2	122	13594	81.6	35
FALKO 3 3P3 8040.180-4M		180	9410	81.6	115	11415	70.9	35
FALKO 3 3P3 8040.180-6M		180	13990	119	117	17122	106	35

**FLUSSO APPARECCHIO / POTENZA APPARECCHIO: Dati nominali rilevati in laboratorio.*
**FLUSSO NOMINALE LED / POTENZA NOMINALE LED: Dati nominali estrapolati da datasheet costruttore LED.*
I valori indicati in questa scheda tecnica sono da considerarsi valori nominali. Tolleranza su flusso: ±7%. Tolleranza su potenza: ±7%.
Tolleranza su potenza in versioni ZHAGA o con alimentatore D4i/SR: ±10%.
Al fine di favorire un costante aggiornamento dei propri prodotti, AEC si riserva il diritto di apportare modifiche senza preavviso.

APPARECCHIO	OTTICA	CORRENTE LED (mA)	FLUSSO APPARECCHIO* (Tq=25°C, 3000K, lm)	POTENZA APPARECCHIO* (Tq=25°C, Vin=230Vac, F/DA/DAC, W)	EFFICIENZA APPARECCHIO (Tq=25°C, lm/W)	FLUSSO NOMINALE LED* (Tj=85°C, 3000K, lm)	POTENZA NOMINALE LED* (Tj=85°C, W)	Ta MAX (°C)
FALKO 3 3P3 8030.070-4M	EL-15-60	70	3610	31.8	113	4480	26.5	50
FALKO 3 3P3 8030.100-4M		100	5040	44.8	112	6312	38.3	50
FALKO 3 3P3 8030.100-6M		100	7490	66.2	113	9468	57.4	50
FALKO 3 3P3 8030.120-4M		120	5940	53.8	110	7501	46.3	50
FALKO 3 3P3 8030.120-6M		120	8830	79.1	111	11252	69.5	50
FALKO 3 3P3 8030.140-4M		140	6800	63	107	8664	54.4	50
FALKO 3 3P3 8030.140-6M		140	10120	92.2	109	12996	81.6	35
FALKO 3 3P3 8030.180-4M		180	8440	81.6	103	10913	70.9	35
FALKO 3 3P3 8030.180-6M		180	12550	119	105	16369	106	35
FALKO 3 3P3 8030.070-4M	SP-M25	70	3750	31.8	117	4480	26.5	50
FALKO 3 3P3 8030.100-4M		100	5240	44.8	116	6312	38.3	50
FALKO 3 3P3 8030.100-6M		100	7790	66.2	117	9468	57.4	50
FALKO 3 3P3 8030.120-4M		120	6170	53.8	114	7501	46.3	50
FALKO 3 3P3 8030.120-6M		120	9180	79.1	116	11252	69.5	50
FALKO 3 3P3 8030.140-4M		140	7070	63	112	8664	54.4	50
FALKO 3 3P3 8030.140-6M		140	10520	92.2	114	12996	81.6	35
FALKO 3 3P3 8030.180-4M		180	8770	81.6	107	10913	70.9	35
FALKO 3 3P3 8030.180-6M		180	13050	119	109	16369	106	35
FALKO 3 3P3 8030.070-4M	SP-S15	70	3940	31.8	123	4480	26.5	50
FALKO 3 3P3 8030.100-4M		100	5500	44.8	122	6312	38.3	50
FALKO 3 3P3 8030.100-6M		100	8190	66.2	123	9468	57.4	50
FALKO 3 3P3 8030.120-4M		120	6480	53.8	120	7501	46.3	50
FALKO 3 3P3 8030.120-6M		120	9650	79.1	121	11252	69.5	50
FALKO 3 3P3 8030.140-4M		140	7430	63	117	8664	54.4	50
FALKO 3 3P3 8030.140-6M		140	11060	92.2	119	12996	81.6	35
FALKO 3 3P3 8030.180-4M		180	9220	81.6	112	10913	70.9	35
FALKO 3 3P3 8030.180-6M		180	13710	119	115	16369	106	35

APPARECCHIO	OTTICA	CORRENTE LED (mA)	FLUSSO APPARECCHIO* (Tq=25°C, 3000K, lm)	POTENZA APPARECCHIO* (Tq=25°C, Vin=230Vac, F/DA/DAC, W)	EFFICIENZA APPARECCHIO (Tq=25°C, lm/W)	FLUSSO NOMINALE LED* (Tj=85°C, 3000K, lm)	POTENZA NOMINALE LED* (Tj=85°C, W)	Ta MAX (°C)
FALKO 3 3P3 8030.070-4M	SP-W40	70	3990	31.8	125	4480	26.5	50
FALKO 3 3P3 8030.100-4M		100	5570	44.8	124	6312	38.3	50
FALKO 3 3P3 8030.100-6M		100	8280	66.2	125	9468	57.4	50
FALKO 3 3P3 8030.120-4M		120	6570	53.8	122	7501	46.3	50
FALKO 3 3P3 8030.120-6M		120	9760	79.1	123	11252	69.5	50
FALKO 3 3P3 8030.140-4M		140	7530	63	119	8664	54.4	50
FALKO 3 3P3 8030.140-6M		140	11190	92.2	121	12996	81.6	35
FALKO 3 3P3 8030.180-4M		180	9330	81.6	114	10913	70.9	35
FALKO 3 3P3 8030.180-6M		180	13870	119	116	16369	106	35
FALKO 3 3P3 8030.070-4M	SP-WW60	70	3840	31.8	120	4480	26.5	50
FALKO 3 3P3 8030.100-4M		100	5370	44.8	119	6312	38.3	50
FALKO 3 3P3 8030.100-6M		100	7990	66.2	120	9468	57.4	50
FALKO 3 3P3 8030.120-4M		120	6330	53.8	117	7501	46.3	50
FALKO 3 3P3 8030.120-6M		120	9420	79.1	119	11252	69.5	50
FALKO 3 3P3 8030.140-4M		140	7260	63	115	8664	54.4	50
FALKO 3 3P3 8030.140-6M		140	10790	92.2	117	12996	81.6	35
FALKO 3 3P3 8030.180-4M		180	9000	81.6	110	10913	70.9	35
FALKO 3 3P3 8030.180-6M		180	13380	119	112	16369	106	35

**FLUSSO APPARECCHIO / POTENZA APPARECCHIO: Dati nominali rilevati in laboratorio.*
**FLUSSO NOMINALE LED / POTENZA NOMINALE LED: Dati nominali estrapolati da datasheet costruttore LED.*
I valori indicati in questa scheda tecnica sono da considerarsi valori nominali. Tolleranza su flusso: ±7%. Tolleranza su potenza: ±7%.
Tolleranza su potenza in versioni ZHAGA o con alimentatore D4i/SR: ±10%.
Al fine di favorire un costante aggiornamento dei propri prodotti, AEC si riserva il diritto di apportare modifiche senza preavviso.

APPARECCHIO	OTTICA	CORRENTE LED (mA)	FLUSSO APPARECCHIO* (Tq=25°C, 2700K, lm)	POTENZA APPARECCHIO* (Tq=25°C, Vin=230Vac, F/DA/DAC, W)	EFFICIENZA APPARECCHIO (Tq=25°C, lm/W)	FLUSSO NOMINALE LED* (Tj=85°C, 2700K, lm)	POTENZA NOMINALE LED* (Tj=85°C, W)	Ta MAX (°C)
FALKO 3 3P3 8027.070-4M	EL-15-60	70	3400	31.8	106	4222	26.5	50
FALKO 3 3P3 8027.100-4M		100	4750	44.8	106	5949	38.3	50
FALKO 3 3P3 8027.100-6M		100	7060	66.2	106	8924	57.4	50
FALKO 3 3P3 8027.120-4M		120	5600	53.8	104	7070	46.3	50
FALKO 3 3P3 8027.120-6M		120	8320	79.1	105	10605	69.5	50
FALKO 3 3P3 8027.140-4M		140	6410	63	101	8166	54.4	50
FALKO 3 3P3 8027.140-6M		140	9540	92.2	103	12250	81.6	35
FALKO 3 3P3 8027.180-4M		180	7960	81.6	97	10286	70.9	35
FALKO 3 3P3 8027.180-6M		180	11830	119	99	15429	106	35
FALKO 3 3P3 8027.070-4M	SP-M25	70	3540	31.8	111	4222	26.5	50
FALKO 3 3P3 8027.100-4M		100	4940	44.8	110	5949	38.3	50
FALKO 3 3P3 8027.100-6M		100	7340	66.2	110	8924	57.4	50
FALKO 3 3P3 8027.120-4M		120	5820	53.8	108	7070	46.3	50
FALKO 3 3P3 8027.120-6M		120	8650	79.1	109	10605	69.5	50
FALKO 3 3P3 8027.140-4M		140	6670	63	105	8166	54.4	50
FALKO 3 3P3 8027.140-6M		140	9910	92.2	107	12250	81.6	35
FALKO 3 3P3 8027.180-4M		180	8270	81.6	101	10286	70.9	35
FALKO 3 3P3 8027.180-6M		180	12300	119	103	15429	106	35
FALKO 3 3P3 8027.070-4M	SP-S15	70	3710	31.8	116	4222	26.5	50
FALKO 3 3P3 8027.100-4M		100	5180	44.8	115	5949	38.3	50
FALKO 3 3P3 8027.100-6M		100	7720	66.2	116	8924	57.4	50
FALKO 3 3P3 8027.120-4M		120	6110	53.8	113	7070	46.3	50
FALKO 3 3P3 8027.120-6M		120	9100	79.1	115	10605	69.5	50
FALKO 3 3P3 8027.140-4M		140	7000	63	111	8166	54.4	50
FALKO 3 3P3 8027.140-6M		140	10420	92.2	113	12250	81.6	35
FALKO 3 3P3 8027.180-4M		180	8690	81.6	106	10286	70.9	35
FALKO 3 3P3 8027.180-6M		180	12920	119	108	15429	106	35

APPARECCHIO	OTTICA	CORRENTE LED (mA)	FLUSSO APPARECCHIO* (Tq=25°C, 2700K, lm)	POTENZA APPARECCHIO* (Tq=25°C, Vin=230Vac, F/DA/DAC, W)	EFFICIENZA APPARECCHIO (Tq=25°C, lm/W)	FLUSSO NOMINALE LED* (Tj=85°C, 2700K, lm)	POTENZA NOMINALE LED* (Tj=85°C, W)	Ta MAX (°C)
FALKO 3 3P3 8027.070-4M	SP-W40	70	3760	31.8	118	4222	26.5	50
FALKO 3 3P3 8027.100-4M		100	5250	44.8	117	5949	38.3	50
FALKO 3 3P3 8027.100-6M		100	7810	66.2	117	8924	57.4	50
FALKO 3 3P3 8027.120-4M		120	6190	53.8	115	7070	46.3	50
FALKO 3 3P3 8027.120-6M		120	9200	79.1	116	10605	69.5	50
FALKO 3 3P3 8027.140-4M		140	7090	63	112	8166	54.4	50
FALKO 3 3P3 8027.140-6M		140	10550	92.2	114	12250	81.6	35
FALKO 3 3P3 8027.180-4M		180	8800	81.6	107	10286	70.9	35
FALKO 3 3P3 8027.180-6M		180	13070	119	109	15429	106	35
FALKO 3 3P3 8027.070-4M	SP-WW60	70	3620	31.8	113	4222	26.5	50
FALKO 3 3P3 8027.100-4M		100	5060	44.8	112	5949	38.3	50
FALKO 3 3P3 8027.100-6M		100	7530	66.2	113	8924	57.4	50
FALKO 3 3P3 8027.120-4M		120	5970	53.8	110	7070	46.3	50
FALKO 3 3P3 8027.120-6M		120	8870	79.1	112	10605	69.5	50
FALKO 3 3P3 8027.140-4M		140	6840	63	108	8166	54.4	50
FALKO 3 3P3 8027.140-6M		140	10170	92.2	110	12250	81.6	35
FALKO 3 3P3 8027.180-4M		180	8480	81.6	103	10286	70.9	35
FALKO 3 3P3 8027.180-6M		180	12610	119	105	15429	106	35

**FLUSSO APPARECCHIO / POTENZA APPARECCHIO: Dati nominali rilevati in laboratorio.*
**FLUSSO NOMINALE LED / POTENZA NOMINALE LED: Dati nominali estrapolati da datasheet costruttore LED.*
I valori indicati in questa scheda tecnica sono da considerarsi valori nominali. Tolleranza su flusso: ±7%. Tolleranza su potenza: ±7%.
Tolleranza su potenza in versioni ZHAGA o con alimentatore D4i/SR: ±10%.
Al fine di favorire un costante aggiornamento dei propri prodotti, AEC si riserva il diritto di apportare modifiche senza preavviso.

APPARECCHIO	OTTICA	CORRENTE LED (mA)	FLUSSO APPARECCHIO* (Tq=25°C, 2200K, lm)	POTENZA APPARECCHIO* (Tq=25°C, Vin=230Vac, F/DA/DAC, W)	EFFICIENZA APPARECCHIO (Tq=25°C, lm/W)	FLUSSO NOMINALE LED* (Tj=85°C, 2200K, lm)	POTENZA NOMINALE LED* (Tj=85°C, W)	Ta MAX (°C)
FALKO 3 3P3 8022.070-4M	EL-15-60	70	3070	31.8	96	3810	26.5	50
FALKO 3 3P3 8022.100-4M		100	4280	44.8	95	5369	38.3	50
FALKO 3 3P3 8022.100-6M		100	6370	66.2	96	8053	57.4	50
FALKO 3 3P3 8022.120-4M		120	5050	53.8	93	6380	46.3	50
FALKO 3 3P3 8022.120-6M		120	7510	79.1	94	9570	69.5	50
FALKO 3 3P3 8022.140-4M		140	5790	63	91	7370	54.4	50
FALKO 3 3P3 8022.140-6M		140	8610	92.2	93	11054	81.6	35
FALKO 3 3P3 8022.180-4M		180	7180	81.6	87	9282	70.9	35
FALKO 3 3P3 8022.180-6M		180	10680	119	89	13923	106	35
FALKO 3 3P3 8022.070-4M	SP-M25	70	3190	31.8	100	3810	26.5	50
FALKO 3 3P3 8022.100-4M		100	4450	44.8	99	5369	38.3	50
FALKO 3 3P3 8022.100-6M		100	6620	66.2	99	8053	57.4	50
FALKO 3 3P3 8022.120-4M		120	5250	53.8	97	6380	46.3	50
FALKO 3 3P3 8022.120-6M		120	7810	79.1	98	9570	69.5	50
FALKO 3 3P3 8022.140-4M		140	6020	63	95	7370	54.4	50
FALKO 3 3P3 8022.140-6M		140	8950	92.2	97	11054	81.6	35
FALKO 3 3P3 8022.180-4M		180	7460	81.6	91	9282	70.9	35
FALKO 3 3P3 8022.180-6M		180	11100	119	93	13923	106	35
FALKO 3 3P3 8022.070-4M	SP-S15	70	3350	31.8	105	3810	26.5	50
FALKO 3 3P3 8022.100-4M		100	4680	44.8	104	5369	38.3	50
FALKO 3 3P3 8022.100-6M		100	6960	66.2	105	8053	57.4	50
FALKO 3 3P3 8022.120-4M		120	5510	53.8	102	6380	46.3	50
FALKO 3 3P3 8022.120-6M		120	8210	79.1	103	9570	69.5	50
FALKO 3 3P3 8022.140-4M		140	6320	63	100	7370	54.4	50
FALKO 3 3P3 8022.140-6M		140	9410	92.2	102	11054	81.6	35
FALKO 3 3P3 8022.180-4M		180	7840	81.6	96	9282	70.9	35
FALKO 3 3P3 8022.180-6M		180	11660	119	97	13923	106	35

APPARECCHIO	OTTICA	CORRENTE LED (mA)	FLUSSO APPARECCHIO* (Tq=25°C, 2200K, lm)	POTENZA APPARECCHIO* (Tq=25°C, Vin=230Vac, F/DA/DAC, W)	EFFICIENZA APPARECCHIO (Tq=25°C, lm/W)	FLUSSO NOMINALE LED* (Tj=85°C, 2200K, lm)	POTENZA NOMINALE LED* (Tj=85°C, W)	Ta MAX (°C)
FALKO 3 3P3 8022.070-4M	SP-W40	70	3390	31.8	106	3810	26.5	50
FALKO 3 3P3 8022.100-4M		100	4740	44.8	105	5369	38.3	50
FALKO 3 3P3 8022.100-6M		100	7040	66.2	106	8053	57.4	50
FALKO 3 3P3 8022.120-4M		120	5590	53.8	103	6380	46.3	50
FALKO 3 3P3 8022.120-6M		120	8310	79.1	105	9570	69.5	50
FALKO 3 3P3 8022.140-4M		140	6400	63	101	7370	54.4	50
FALKO 3 3P3 8022.140-6M		140	9520	92.2	103	11054	81.6	35
FALKO 3 3P3 8022.180-4M		180	7940	81.6	97	9282	70.9	35
FALKO 3 3P3 8022.180-6M		180	11800	119	99	13923	106	35
FALKO 3 3P3 8022.070-4M	SP-WW60	70	3270	31.8	102	3810	26.5	50
FALKO 3 3P3 8022.100-4M		100	4570	44.8	102	5369	38.3	50
FALKO 3 3P3 8022.100-6M		100	6790	66.2	102	8053	57.4	50
FALKO 3 3P3 8022.120-4M		120	5390	53.8	100	6380	46.3	50
FALKO 3 3P3 8022.120-6M		120	8010	79.1	101	9570	69.5	50
FALKO 3 3P3 8022.140-4M		140	6170	63	97	7370	54.4	50
FALKO 3 3P3 8022.140-6M		140	9180	92.2	99	11054	81.6	35
FALKO 3 3P3 8022.180-4M		180	7650	81.6	93	9282	70.9	35
FALKO 3 3P3 8022.180-6M		180	11380	119	95	13923	106	35

**FLUSSO APPARECCHIO / POTENZA APPARECCHIO: Dati nominali rilevati in laboratorio.*
**FLUSSO NOMINALE LED / POTENZA NOMINALE LED: Dati nominali estrapolati da datasheet costruttore LED.*
I valori indicati in questa scheda tecnica sono da considerarsi valori nominali. Tolleranza su flusso: ±7%. Tolleranza su potenza: ±7%.
Tolleranza su potenza in versioni ZHAGA o con alimentatore D4i/SR: ±10%.
Al fine di favorire un costante aggiornamento dei propri prodotti, AEC si riserva il diritto di apportare modifiche senza preavviso.