Scheda prodotto

FALKO

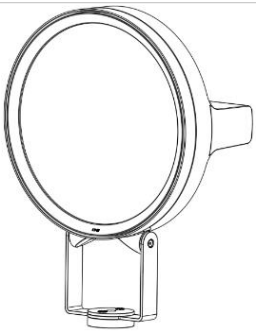

FALKO 4

CARATTERISTICHE PRINCIPALI	
Applicazioni	Illuminazione urbana e architetturale.
Gruppo ottico	SP-S15: Ottica simmetrica per illuminazione architetturale fascio stretto. SP-M25: Ottica simmetrica per illuminazione architetturale fascio medio. SP-W40: Ottica simmetrica per illuminazione architetturale fascio largo. SP-WW60: Ottica simmetrica per illuminazione architetturale fascio extra-largo. EL-15-60: Ottica simmetrica per illuminazione architetturale fascio ellittico. Temperatura di colore: 4000K,3000K, 2700K, 2200K (altre in opzione) I CRI ≥80 Classe di sicurezza fotobiologica: EXEMPT GROUP Efficienza sorgente LED: 185 lm/W @ 140mA, Tj=85°C, 4000K
Classe di isolamento	II, I
Grado di protezione	IP66/IP67 I IK09
Dimensioni	*Vedere Disegno*
Peso	max 11.5 kg
Superficie esposta	Laterale: 0.05m^2 – Pianta: 0.13m^2
Montaggio	Staffa integrata per installazione su palo Ø76 - Ø102 - Ø127. Staffa integrata per installazione a parete.
Inclinazione	±90°
Moduli LED	Gruppo ottico rimovibile.
Cablaggio	Rimovibile. Vano cablaggio integrato nell'apparecchio.
Temp. di esercizio	-40°C / +50°C
Temp. di stoccaggio	-40°C / +80°C
Norme di riferimento	EN 60598-1, EN 60598-2-5, EN 62471, EN 55015, EN 61547, EN 61000-3-2, EN 61000-3-3
IK09 IP66 IP67 EXEMPT GROUP	
CARATTERISTICHE ELETTRICHE	
Alimentazione	220÷240V 50/60Hz *(Tolleranza standard ±10%. Altri voltaggi e tolleranze su richiesta)*
Fattore di potenza	>0,9 (a pieno carico, F, DA, DAC)
Connessione rete	Cavo uscente H07RN-F nx1mm^2 In opzione: connettore esterno M/F IP66/68 per cavi sezione max. 2,5mm^2, Ø max.14mm
Protez. sovratensioni	Fino a 12kV Con SPD: CL.II: 10kV / 10kV CM/DM | CL.I: 12kV / 10kV CM/DM Senza SPD: CL.II: 10kV / 6kV CM/DM | CL.I: 10kV / 6kV CM/DM
SPD (in opzione)	12kV-10kA, type 2+3, completo di LED di segnalazione e termofusibile per disconnessione del carico a fine vita.
Sistema di controllo (opzioni)	F: Fisso non dimmerabile. DA: Dimmerazione automatica (mezzanotte virtuale) con profilo di default. DAC: Profilo DA custom. FLC: Flusso luminoso costante. DALI: Interfaccia di dimmerazione digitale DALI.
Vita gruppo ottico (Tq=25°C)	>100.000hr L90B10 >100.000hr L90, TM-21
MATERIALI	
Attacco	Lamiera di acciaio verniciato a polvere.
Corpo	Alluminio pressofuso UNI EN1706. Verniciato a polveri.
Chiusura	Viti in acciaio inox.
Gruppo ottico	PMMA
Schermo	Vetro piano temperato sp. 5mm elevata trasparenza
Pressacavo	Metallico IP68
Guarnizione	Siliconica stampata
Colore	Standard: Grafite - Cod. 01 Opzionali: vedere sotto. *(altri colori su richiesta)*
ACCESORI	
Paraluce	Honeycomb interno Schermo cilindrico esterno completo Schermo cilindrico esterno metà
Piastra porta ottiche	Standard: Oro o Nero

GREENLIGHT

FALKO

DISEGNI DIMENSIONALI

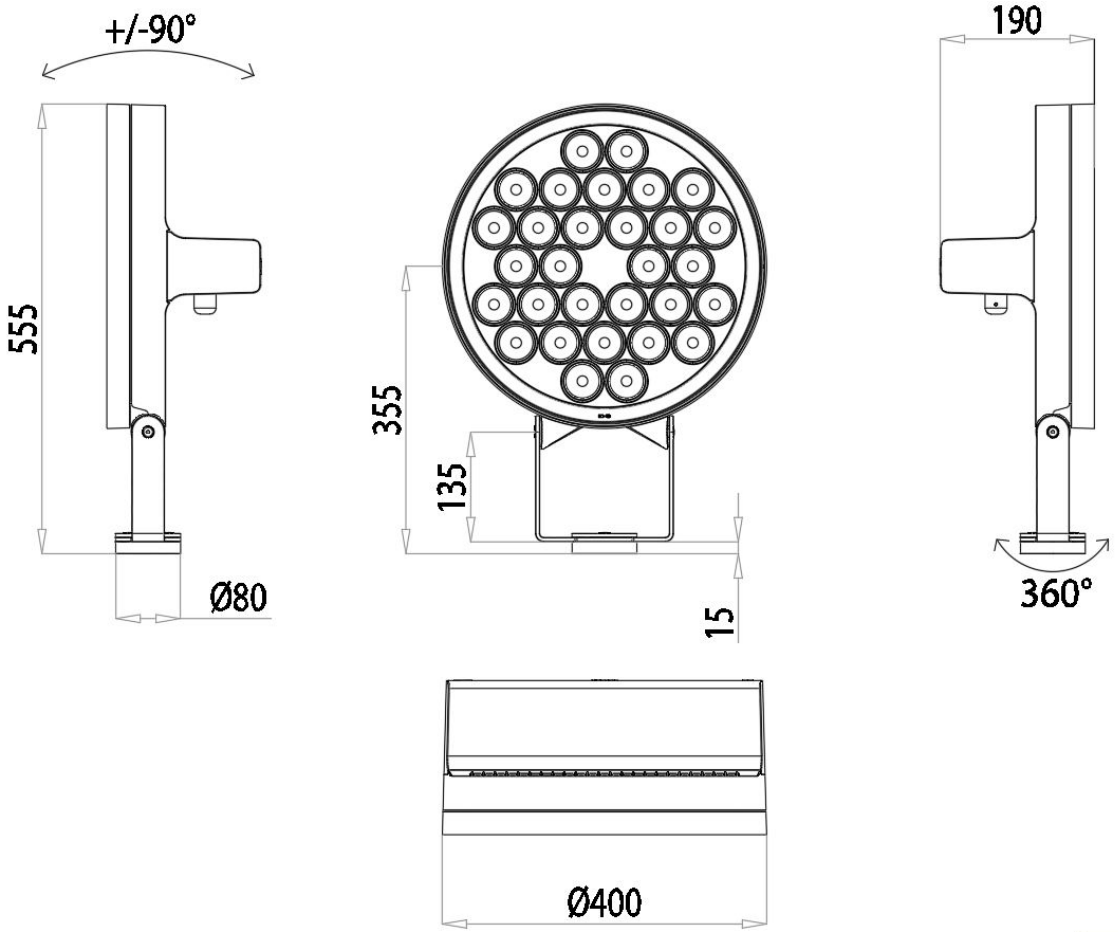

COLORAZIONE STANDARD

Grafite 01
Graphite 01

COLORAZIONI OPZIONALI

RAL 6011 Toscan	RAL 6020 Ottawa	RAL 7034 Hamptons	RAL 7022 Davos	RAL 7032 Jura
RAL 7003 Island	RAL 1001 Oman	RAL 9010 Fiji	CORTEN Sienna	

ILLUMINAZIONE

APPARECCHIO	OTTICA	CORRENTE LED (mA)	FLUSSO APPARECCHIO* (Tq=25°C, 4000K, lm)	POTENZA APPARECCHIO* (Tq=25°C, Vin=230Vac, F/DA/DAC, W)	EFFICIENZA APPARECCHIO (Tq=25°C, lm/W)	EFFICIENZA APPARECCHIO (Tq=25°C, lm/W)	FLUSSO NOMINALE LED* (Tj=85°C, 4000K, lm)	Ta MAX (°C)
FALKO 4 3P3 8040.100-8M	EL-15-60	100	11540	87.5	131	13204	76.6	50
FALKO 4 3P3 8040.100-10M		100	14310	112	127	16506	95.7	50
FALKO 4 3P3 8040.120-8M		120	13610	105	129	15692	92.6	50
FALKO 4 3P3 8040.120-10M		120	16870	133	126	19615	116	35
FALKO 4 3P3 8040.140-8M		140	15590	123	126	18125	109	35
FALKO 4 3P3 8040.140-10M		140	19320	155	124	22657	136	35
FALKO 4 3P3 8040.180-8M		180	19330	161	120	22829	142	35
FALKO 4 3P3 8040.180-10M		180	23950	202	118	28537	177	35
FALKO 4 3P3 8040.100-8M	SP-M25	100	12000	87.5	137	13204	76.6	50
FALKO 4 3P3 8040.100-10M		100	14870	112	132	16506	95.7	50
FALKO 4 3P3 8040.120-8M		120	14150	105	134	15692	92.6	50
FALKO 4 3P3 8040.120-10M		120	17530	133	131	19615	116	35
FALKO 4 3P3 8040.140-8M		140	16210	123	131	18125	109	35
FALKO 4 3P3 8040.140-10M		140	20080	155	129	22657	136	35
FALKO 4 3P3 8040.180-8M		180	20100	161	124	22829	142	35
FALKO 4 3P3 8040.180-10M		180	24900	202	123	28537	177	35
FALKO 4 3P3 8040.100-8M	SP-S15	100	12600	87.5	144	13204	76.6	50
FALKO 4 3P3 8040.100-10M		100	15620	112	139	16506	95.7	50
FALKO 4 3P3 8040.120-8M		120	14860	105	141	15692	92.6	50
FALKO 4 3P3 8040.120-10M		120	18420	133	138	19615	116	35
FALKO 4 3P3 8040.140-8M		140	17030	123	138	18125	109	35
FALKO 4 3P3 8040.140-10M		140	21100	155	136	22657	136	35
FALKO 4 3P3 8040.180-8M		180	21120	161	131	22829	142	35
FALKO 4 3P3 8040.180-10M		180	26160	202	129	28537	177	35

APPARECCHIO	OTTICA	CORRENTE LED (mA)	FLUSSO APPARECCHIO* (Tq=25°C, 4000K, lm)	POTENZA APPARECCHIO* (Tq=25°C, Vin=230Vac, F/DA/DAC, W)	EFFICIENZA APPARECCHIO (Tq=25°C, lm/W)	EFFICIENZA APPARECCHIO (Tq=25°C, lm/W)	FLUSSO NOMINALE LED* (Tj=85°C, 4000K, lm)	Ta MAX (°C)
FALKO 4 3P3 8040.100-8M	SP-W40	100	12760	87.5	145	13204	76.6	50
FALKO 4 3P3 8040.100-10M		100	15810	112	141	16506	95.7	50
FALKO 4 3P3 8040.120-8M		120	15040	105	143	15692	92.6	50
FALKO 4 3P3 8040.120-10M		120	18640	133	140	19615	116	35
FALKO 4 3P3 8040.140-8M		140	17230	123	140	18125	109	35
FALKO 4 3P3 8040.140-10M		140	21350	155	137	22657	136	35
FALKO 4 3P3 8040.180-8M		180	21370	161	132	22829	142	35
FALKO 4 3P3 8040.180-10M		180	26470	202	131	28537	177	35
FALKO 4 3P3 8040.100-8M	SP-WW60	100	12300	87.5	140	13204	76.6	50
FALKO 4 3P3 8040.100-10M		100	15250	112	136	16506	95.7	50
FALKO 4 3P3 8040.120-8M		120	14500	105	138	15692	92.6	50
FALKO 4 3P3 8040.120-10M		120	17980	133	135	19615	116	35
FALKO 4 3P3 8040.140-8M		140	16620	123	135	18125	109	35
FALKO 4 3P3 8040.140-10M		140	20590	155	132	22657	136	35
FALKO 4 3P3 8040.180-8M		180	20610	161	128	22829	142	35
FALKO 4 3P3 8040.180-10M		180	25520	202	126	28537	177	35

**FLUSSO APPARECCHIO / POTENZA APPARECCHIO: Dati nominali rilevati in laboratorio.*
**FLUSSO NOMINALE LED / POTENZA NOMINALE LED: Dati nominali estrapolati da datasheet costruttore LED.*
I valori indicati in questa scheda tecnica sono da considerarsi valori nominali. Tolleranza su flusso: ±7%. Tolleranza su potenza: ±7%.
Tolleranza su potenza in versioni ZHAGA o con alimentatore D4i/SR: ±10%.
Al fine di favorire un costante aggiornamento dei propri prodotti, AEC si riserva il diritto di apportare modifiche senza preavviso.

APPARECCHIO	OTTICA	CORRENTE LED (mA)	FLUSSO APPARECCHIO* (Tq=25°C, 3000K, lm)	POTENZA APPARECCHIO* (Tq=25°C, Vin=230Vac, F/DA/DAC, W)	EFFICIENZA APPARECCHIO (Tq=25°C, lm/W)	FLUSSO NOMINALE LED* (Tj=85°C, 3000K, lm)	POTENZA NOMINALE LED* (Tj=85°C, W)	Ta MAX (°C)
FALKO 4 3P3 8030.100-8M	EL-15-60	100	10850	87.5	124	12624	76.6	50
FALKO 4 3P3 8030.100-10M		100	13450	112	120	15780	95.7	50
FALKO 4 3P3 8030.120-8M		120	12790	105	121	15002	92.6	50
FALKO 4 3P3 8030.120-10M		120	15850	133	119	18753	116	35
FALKO 4 3P3 8030.140-8M		140	14650	123	119	17329	109	35
FALKO 4 3P3 8030.140-10M		140	18160	155	117	21661	136	35
FALKO 4 3P3 8030.180-8M		180	18170	161	112	21826	142	35
FALKO 4 3P3 8030.180-10M		180	22510	202	111	27282	177	35
FALKO 4 3P3 8030.100-8M	SP-M25	100	11280	87.5	128	12624	76.6	50
FALKO 4 3P3 8030.100-10M		100	13980	112	124	15780	95.7	50
FALKO 4 3P3 8030.120-8M		120	13300	105	126	15002	92.6	50
FALKO 4 3P3 8030.120-10M		120	16480	133	123	18753	116	35
FALKO 4 3P3 8030.140-8M		140	15240	123	123	17329	109	35
FALKO 4 3P3 8030.140-10M		140	18880	155	121	21661	136	35
FALKO 4 3P3 8030.180-8M		180	18900	161	117	21826	142	35
FALKO 4 3P3 8030.180-10M		180	23400	202	115	27282	177	35
FALKO 4 3P3 8030.100-8M	SP-S15	100	11840	87.5	135	12624	76.6	50
FALKO 4 3P3 8030.100-10M		100	14680	112	131	15780	95.7	50
FALKO 4 3P3 8030.120-8M		120	13970	105	133	15002	92.6	50
FALKO 4 3P3 8030.120-10M		120	17310	133	130	18753	116	35
FALKO 4 3P3 8030.140-8M		140	16010	123	130	17329	109	35
FALKO 4 3P3 8030.140-10M		140	19830	155	127	21661	136	35
FALKO 4 3P3 8030.180-8M		180	19860	161	123	21826	142	35
FALKO 4 3P3 8030.180-10M		180	24590	202	121	27282	177	35

APPARECCHIO	OTTICA	CORRENTE LED (mA)	FLUSSO APPARECCHIO* (Tq=25°C, 3000K, lm)	POTENZA APPARECCHIO* (Tq=25°C, Vin=230Vac, F/DA/DAC, W)	EFFICIENZA APPARECCHIO (Tq=25°C, lm/W)	FLUSSO NOMINALE LED* (Tj=85°C, 3000K, lm)	POTENZA NOMINALE LED* (Tj=85°C, W)	Ta MAX (°C)
FALKO 4 3P3 8030.100-8M	SP-W40	100	11990	87.5	137	12624	76.6	50
FALKO 4 3P3 8030.100-10M		100	14860	112	132	15780	95.7	50
FALKO 4 3P3 8030.120-8M		120	14140	105	134	15002	92.6	50
FALKO 4 3P3 8030.120-10M		120	17520	133	131	18753	116	35
FALKO 4 3P3 8030.140-8M		140	16200	123	131	17329	109	35
FALKO 4 3P3 8030.140-10M		140	20070	155	129	21661	136	35
FALKO 4 3P3 8030.180-8M		180	20090	161	124	21826	142	35
FALKO 4 3P3 8030.180-10M		180	24880	202	123	27282	177	35
FALKO 4 3P3 8030.100-8M	SP-WW60	100	11560	87.5	132	12624	76.6	50
FALKO 4 3P3 8030.100-10M		100	14340	112	128	15780	95.7	50
FALKO 4 3P3 8030.120-8M		120	13630	105	129	15002	92.6	50
FALKO 4 3P3 8030.120-10M		120	16900	133	127	18753	116	35
FALKO 4 3P3 8030.140-8M		140	15620	123	126	17329	109	35
FALKO 4 3P3 8030.140-10M		140	19350	155	124	21661	136	35
FALKO 4 3P3 8030.180-8M		180	19370	161	120	21826	142	35
FALKO 4 3P3 8030.180-10M		180	23990	202	118	27282	177	35

**FLUSSO APPARECCHIO / POTENZA APPARECCHIO: Dati nominali rilevati in laboratorio.*
**FLUSSO NOMINALE LED / POTENZA NOMINALE LED: Dati nominali estrapolati da datasheet costruttore LED.*
I valori indicati in questa scheda tecnica sono da considerarsi valori nominali. Tolleranza su flusso: ±7%. Tolleranza su potenza: ±7%.
Tolleranza su potenza in versioni ZHAGA o con alimentatore D4i/SR: ±10%.
Al fine di favorire un costante aggiornamento dei propri prodotti, AEC si riserva il diritto di apportare modifiche senza preavviso.

APPARECCHIO	OTTICA	CORRENTE LED (mA)	FLUSSO APPARECCHIO* (Tq=25°C, 2700K, lm)	POTENZA APPARECCHIO* (Tq=25°C, Vin=230Vac, F/DA/DAC, W)	EFFICIENZA APPARECCHIO (Tq=25°C, lm/W)	FLUSSO NOMINALE LED* (Tj=85°C, 2700K, lm)	POTENZA NOMINALE LED* (Tj=85°C, W)	Ta MAX (°C)
FALKO 4 3P3 8027.100-8M	EL-15-60	100	9460	87.5	108	11899	76.6	50
FALKO 4 3P3 8027.100-10M		100	11730	112	104	14873	95.7	50
FALKO 4 3P3 8027.120-8M		120	11160	105	106	14140	92.6	50
FALKO 4 3P3 8027.120-10M		120	13830	133	103	17675	116	35
FALKO 4 3P3 8027.140-8M		140	12780	123	103	16333	109	35
FALKO 4 3P3 8027.140-10M		140	15840	155	102	20416	136	35
FALKO 4 3P3 8027.180-8M		180	15850	161	98	20572	142	35
FALKO 4 3P3 8027.180-10M		180	19640	202	97	25715	177	35
FALKO 4 3P3 8027.100-8M	SP-M25	100	9840	87.5	112	11899	76.6	50
FALKO 4 3P3 8027.100-10M		100	12190	112	108	14873	95.7	50
FALKO 4 3P3 8027.120-8M		120	11600	105	110	14140	92.6	50
FALKO 4 3P3 8027.120-10M		120	14370	133	108	17675	116	35
FALKO 4 3P3 8027.140-8M		140	13290	123	108	16333	109	35
FALKO 4 3P3 8027.140-10M		140	16470	155	106	20416	136	35
FALKO 4 3P3 8027.180-8M		180	16480	161	102	20572	142	35
FALKO 4 3P3 8027.180-10M		180	20420	202	101	25715	177	35
FALKO 4 3P3 8027.100-8M	SP-S15	100	10330	87.5	118	11899	76.6	50
FALKO 4 3P3 8027.100-10M		100	12810	112	114	14873	95.7	50
FALKO 4 3P3 8027.120-8M		120	12190	105	116	14140	92.6	50
FALKO 4 3P3 8027.120-10M		120	15100	133	113	17675	116	35
FALKO 4 3P3 8027.140-8M		140	13960	123	113	16333	109	35
FALKO 4 3P3 8027.140-10M		140	17300	155	111	20416	136	35
FALKO 4 3P3 8027.180-8M		180	17320	161	107	20572	142	35
FALKO 4 3P3 8027.180-10M		180	21450	202	106	25715	177	35

APPARECCHIO	OTTICA	CORRENTE LED (mA)	FLUSSO APPARECCHIO* (Tq=25°C, 2700K, lm)	POTENZA APPARECCHIO* (Tq=25°C, Vin=230Vac, F/DA/DAC, W)	EFFICIENZA APPARECCHIO (Tq=25°C, lm/W)	FLUSSO NOMINALE LED* (Tj=85°C, 2700K, lm)	POTENZA NOMINALE LED* (Tj=85°C, W)	Ta MAX (°C)
FALKO 4 3P3 8027.100-8M	SP-W40	100	10460	87.5	119	11899	76.6	50
FALKO 4 3P3 8027.100-10M		100	12960	112	115	14873	95.7	50
FALKO 4 3P3 8027.120-8M		120	12330	105	117	14140	92.6	50
FALKO 4 3P3 8027.120-10M		120	15280	133	114	17675	116	35
FALKO 4 3P3 8027.140-8M		140	14130	123	114	16333	109	35
FALKO 4 3P3 8027.140-10M		140	17510	155	112	20416	136	35
FALKO 4 3P3 8027.180-8M		180	17520	161	108	20572	142	35
FALKO 4 3P3 8027.180-10M		180	21710	202	107	25715	177	35
FALKO 4 3P3 8027.100-8M	SP-WW60	100	10090	87.5	115	11899	76.6	50
FALKO 4 3P3 8027.100-10M		100	12510	112	111	14873	95.7	50
FALKO 4 3P3 8027.120-8M		120	11890	105	113	14140	92.6	50
FALKO 4 3P3 8027.120-10M		120	14740	133	110	17675	116	35
FALKO 4 3P3 8027.140-8M		140	13630	123	110	16333	109	35
FALKO 4 3P3 8027.140-10M		140	16880	155	108	20416	136	35
FALKO 4 3P3 8027.180-8M		180	16900	161	104	20572	142	35
FALKO 4 3P3 8027.180-10M		180	20930	202	103	25715	177	35

**FLUSSO APPARECCHIO / POTENZA APPARECCHIO: Dati nominali rilevati in laboratorio.*
**FLUSSO NOMINALE LED / POTENZA NOMINALE LED: Dati nominali estrapolati da datasheet costruttore LED.*
I valori indicati in questa scheda tecnica sono da considerarsi valori nominali. Tolleranza su flusso: ±7%. Tolleranza su potenza: ±7%.
Tolleranza su potenza in versioni ZHAGA o con alimentatore D4i/SR: ±10%.
Al fine di favorire un costante aggiornamento dei propri prodotti, AEC si riserva il diritto di apportare modifiche senza preavviso.

APPARECCHIO	OTTICA	CORRENTE LED (mA)	FLUSSO APPARECCHIO* (Tq=25°C, 2200K, lm)	POTENZA APPARECCHIO* (Tq=25°C, Vin=230Vac, F/DA/DAC, W)	EFFICIENZA APPARECCHIO (Tq=25°C, lm/W)	FLUSSO NOMINALE LED* (Tj=85°C, 2200K, lm)	POTENZA NOMINALE LED* (Tj=85°C, W)	Ta MAX (°C)
FALKO 4 3P3 8022.100-8M	EL-15-60	100	8540	87.5	97	10738	76.6	50
FALKO 4 3P3 8022.100-10M		100	10590	112	94	13422	95.7	50
FALKO 4 3P3 8022.120-8M		120	10070	105	95	12761	92.6	50
FALKO 4 3P3 8022.120-10M		120	12480	133	93	15951	116	35
FALKO 4 3P3 8022.140-8M		140	11540	123	93	14739	109	35
FALKO 4 3P3 8022.140-10M		140	14300	155	92	18424	136	35
FALKO 4 3P3 8022.180-8M		180	14310	161	88	18565	142	35
FALKO 4 3P3 8022.180-10M		180	17720	202	87	23206	177	35
FALKO 4 3P3 8022.100-8M	SP-M25	100	8880	87.5	101	10738	76.6	50
FALKO 4 3P3 8022.100-10M		100	11000	112	98	13422	95.7	50
FALKO 4 3P3 8022.120-8M		120	10470	105	99	12761	92.6	50
FALKO 4 3P3 8022.120-10M		120	12970	133	97	15951	116	35
FALKO 4 3P3 8022.140-8M		140	12000	123	97	14739	109	35
FALKO 4 3P3 8022.140-10M		140	14860	155	95	18424	136	35
FALKO 4 3P3 8022.180-8M		180	14880	161	92	18565	142	35
FALKO 4 3P3 8022.180-10M		180	18420	202	91	23206	177	35
FALKO 4 3P3 8022.100-8M	SP-S15	100	9320	87.5	106	10738	76.6	50
FALKO 4 3P3 8022.100-10M		100	11560	112	103	13422	95.7	50
FALKO 4 3P3 8022.120-8M		120	11000	105	104	12761	92.6	50
FALKO 4 3P3 8022.120-10M		120	13630	133	102	15951	116	35
FALKO 4 3P3 8022.140-8M		140	12600	123	102	14739	109	35
FALKO 4 3P3 8022.140-10M		140	15610	155	100	18424	136	35
FALKO 4 3P3 8022.180-8M		180	15630	161	97	18565	142	35
FALKO 4 3P3 8022.180-10M		180	19360	202	95	23206	177	35

APPARECCHIO	OTTICA	CORRENTE LED (mA)	FLUSSO APPARECCHIO* (Tq=25°C, 2200K, lm)	POTENZA APPARECCHIO* (Tq=25°C, Vin=230Vac, F/DA/DAC, W)	EFFICIENZA APPARECCHIO (Tq=25°C, lm/W)	FLUSSO NOMINALE LED* (Tj=85°C, 2200K, lm)	POTENZA NOMINALE LED* (Tj=85°C, W)	Ta MAX (°C)
FALKO 4 3P3 8022.100-8M	SP-W40	100	9440	87.5	107	10738	76.6	50
FALKO 4 3P3 8022.100-10M		100	11700	112	104	13422	95.7	50
FALKO 4 3P3 8022.120-8M		120	11130	105	106	12761	92.6	50
FALKO 4 3P3 8022.120-10M		120	13790	133	103	15951	116	35
FALKO 4 3P3 8022.140-8M		140	12750	123	103	14739	109	35
FALKO 4 3P3 8022.140-10M		140	15800	155	101	18424	136	35
FALKO 4 3P3 8022.180-8M		180	15810	161	98	18565	142	35
FALKO 4 3P3 8022.180-10M		180	19590	202	96	23206	177	35
FALKO 4 3P3 8022.100-8M	SP-WW60	100	9100	87.5	104	10738	76.6	50
FALKO 4 3P3 8022.100-10M		100	11290	112	100	13422	95.7	50
FALKO 4 3P3 8022.120-8M		120	10730	105	102	12761	92.6	50
FALKO 4 3P3 8022.120-10M		120	13300	133	100	15951	116	35
FALKO 4 3P3 8022.140-8M		140	12300	123	100	14739	109	35
FALKO 4 3P3 8022.140-10M		140	15240	155	98	18424	136	35
FALKO 4 3P3 8022.180-8M		180	15250	161	94	18565	142	35
FALKO 4 3P3 8022.180-10M		180	18890	202	93	23206	177	35

**FLUSSO APPARECCHIO / POTENZA APPARECCHIO: Dati nominali rilevati in laboratorio.*
**FLUSSO NOMINALE LED / POTENZA NOMINALE LED: Dati nominali estrapolati da datasheet costruttore LED.*
I valori indicati in questa scheda tecnica sono da considerarsi valori nominali. Tolleranza su flusso: ±7%. Tolleranza su potenza: ±7%.
Tolleranza su potenza in versioni ZHAGA o con alimentatore D4i/SR: ±10%.
Al fine di favorire un costante aggiornamento dei propri prodotti, AEC si riserva il diritto di apportare modifiche senza preavviso.